תעלת כבלים דגם US

חומר : מגולוון

תקן : EN 10346 G-27 0.8,1.2,1.5 [mm]

קשת אופקית

דגם [מ"מ]	H [מ"מ]	עובי תעלה [מ"מ] 0.8	1.2	1.5
BUS - 100	60	85	106	133
BUS - 200	60	92	115	143
BUS - 300	60	99	124	155
BUS - 400	60	107	134	167
BUS - 500	60	153	191	239
BUS - 100	80	95	119	148
BUS - 200	80	103	128	160
BUS - 300	80	111	139	173
BUS - 400	80	120	150	187
BUS - 500	80	171	214	268

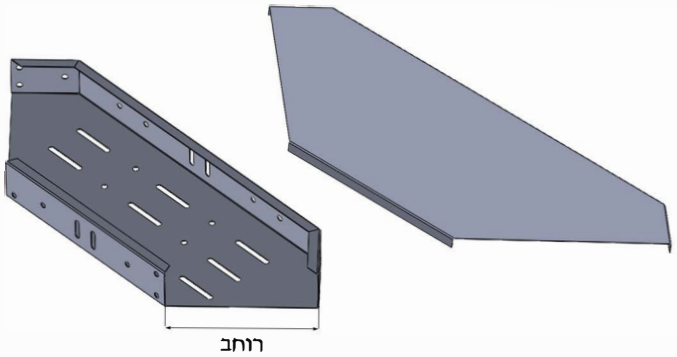

מכסה לקשת אופקית :

דגם [מ"מ]	עובי מכסה [מ"מ] 0.8	1.2	1.5
CBUS-100	15	18	23
CBUS-200	35	40	83
CBUS-300	44	53	64
CBUS-400	55	62	73
CBUS-500	68	79	89
CBUS-100	15	18	23
CBUS-200	35	40	45
CBUS-300	44	53	64
CBUS-400	55	62	73
CBUS-500	68	79	89

הסתעפות T

דגם [מ"מ]	H [מ"מ]	עובי תעלה [מ"מ] 0.8	1.2	1.5
TUS - 100	60	117	146	183
TUS - 200	60	126	158	198
TUS - 300	60	137	171	213
TUS - 400	60	147	184	230
TUS - 500	60	211	264	330
TUS - 100	80	131	164	205
TUS - 200	80	142	177	221
TUS - 300	80	153	191	239
TUS - 400	80	165	206	258
TUS - 500	80	236	296	369

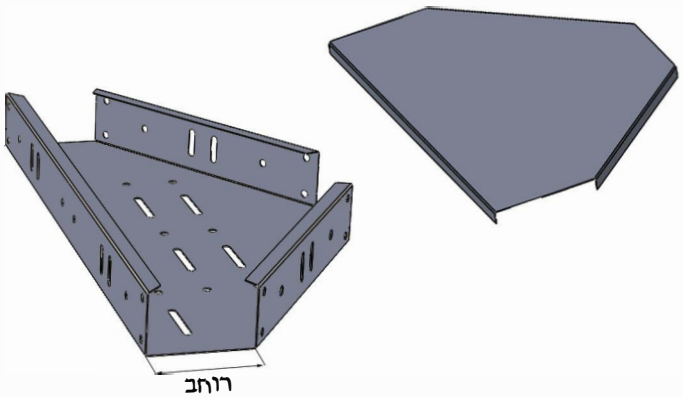

מכסה להסתעפות :

דגם [מ"מ]	עובי מכסה [מ"מ] 0.8	1.2	1.5
CTUS-100	28	37	62
CTUS-200	58	60	97
CTUS-300	80	105	162
CTUS - 400	103	128	199
CTUS - 500	155	198	300
CTUS-100	28	37	62
CTUS-200	58	60	97
CTUS-300	80	105	162
CTUS-400	103	128	199
CTUS-500	155	198	300

הצטלבותT

דגם (מ"מ)	H מ"מ	עובי תעלה (מ"מ) 0.8	1.2	1.5
XUS - 100	60	187	234	293
XUS - 200	60	202	253	316
XUS - 300	60	219	273	341
XUS - 400	60	236	295	369
XUS - 500	60	338	422	528
XUS - 100	80	210	262	328
XUS - 200	80	227	283	354
XUS - 300	80	245	306	382
XUS - 400	80	264	330	413
XUS - 500	80	378	473	591

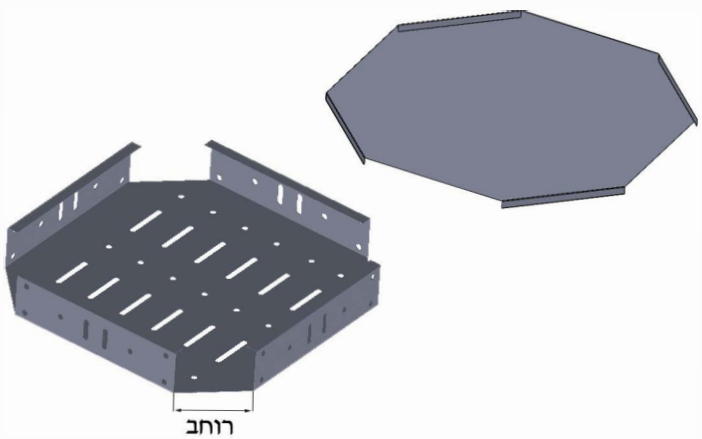

מכסה להצטלבות :

דגם [מ"מ]	עובי מכסה [מ"מ] 0.8	1.2	1.5
CXUS-100	32	39	67
CXUS-200	57	72	115
CXUS-300	92	113	183
CXUS - 400	170	208	333
CXUS - 500	223	279	427
CXUS-100	32	39	67
CXUS-200	57	72	115
CXUS-300	92	113	183
CXUS-400	170	208	333
CXUS-500	223	279	427

נאור בע"מ

04-8411142 , 04-8414834 04-8414528

www.naor.co.il naor_ltd@netvision.net.il

כל הזכויות שמורות © נאור בע"מ

מערכת ניהול איכות מאושרת ת"י ISO 9001:2000 מכון התקנים הישראלי